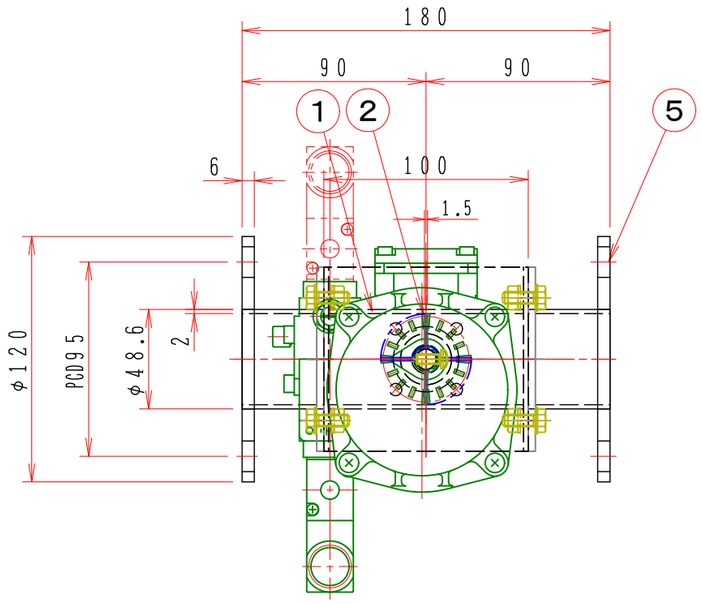

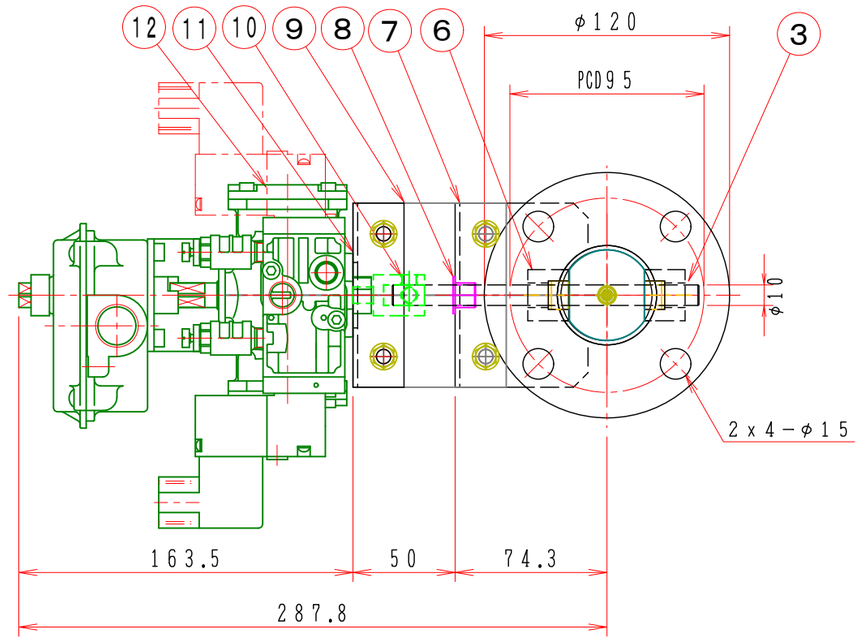

注記

図中の寸法については現場調査及び機器設計等の進捗にともなって変更することがある。

フローシート図

［TA2−0402D−□□−□□□］

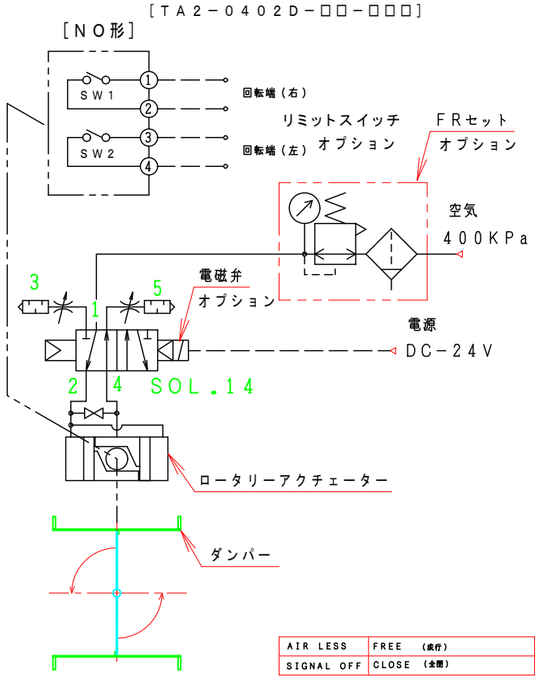

特　記

1．板フランジとケーシング接合部の内面は全溶接、外側は点付溶接。

2．外部溶接部は酸洗い仕上げ。

3．本図ダンパーの使用範囲は下記の通です。外径寸法はインチサイズ（鋼管）です。

静圧：±2．0KPa以下　風速：20m／s以下　温度：−10～60℃以下

☆　ロータリーアクチェーターは仕様により異なります、別途お問い合せ下さい。

☆　屋内使用清浄空気用です。屋外使用、腐食性ガス等の場合はお問い合せ下さい。

No	部品名称 TITLE	数量 QTY	備考（規格・寸法）(DIMENSIONS)
15	リミットスイッチ		オプション
14	電磁弁		FRユニット　オプション
13	ロータリーアクチェーター	1	TA2−0402D
12	駆動部取付金具	1	SEHC　2．3t
11	アダプター	1	A−81810
10	断熱カップリング	1	C−651010L
9	接続プレート	2	SS400　4．5t
8	ドライブッシュ	1	LFZF
7	基　台	1	SUS−304　2．0t
6	シャフト・ボス	2	B20010MU　MSM−1014−10
5	フランジ	1	SUS−304　4．0t
4	羽根当て		無し
3	シャフト	1	SUS−304　φ10
2	可動羽根	1	SUS−304　1．5t
1	バタフライ・ダンパー	1	SUS−304−40A　2．0t

回数 REV.MARK	年月日 DATE	承認 APPROVED BY	変更者 REVISED BY	記事 CONTENTS
01	OCT.16.2009		武田紘治	1．修正済

変更 REVISIONS

尺度 SCALE 1：3

単位 UNITS mm

承認 APPROVED BY

検図 CHECKED BY

設計 DESIGNED BY

製図 DRAWN BY Takeda MAY.22.2014

保管 REGISTERED

栄進空調株式会社
EISHIN KUCHO CO., LTD.

名称 TITLE

自動ダンパー
パイプサイズ／ローターリアクチェーター
EHPALF−40AU
（SUS）

図面番号 DRAWING NO. EHPALF−40AU

01/10

変更回数 REV.MARK 00

工事番号 JOB No.